RZUT WIĘŹBY DACHOWEJ
skala 1:50

WIĄZAR W-1

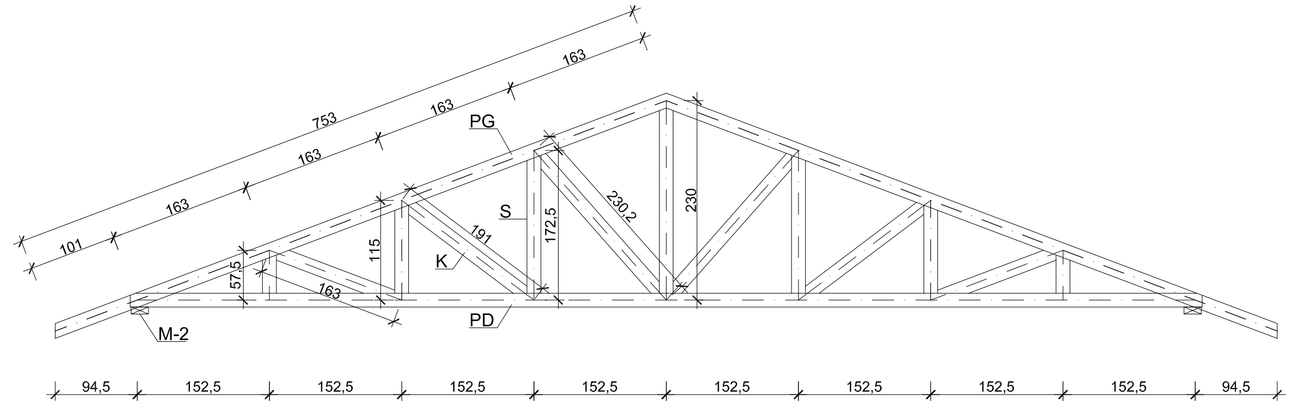

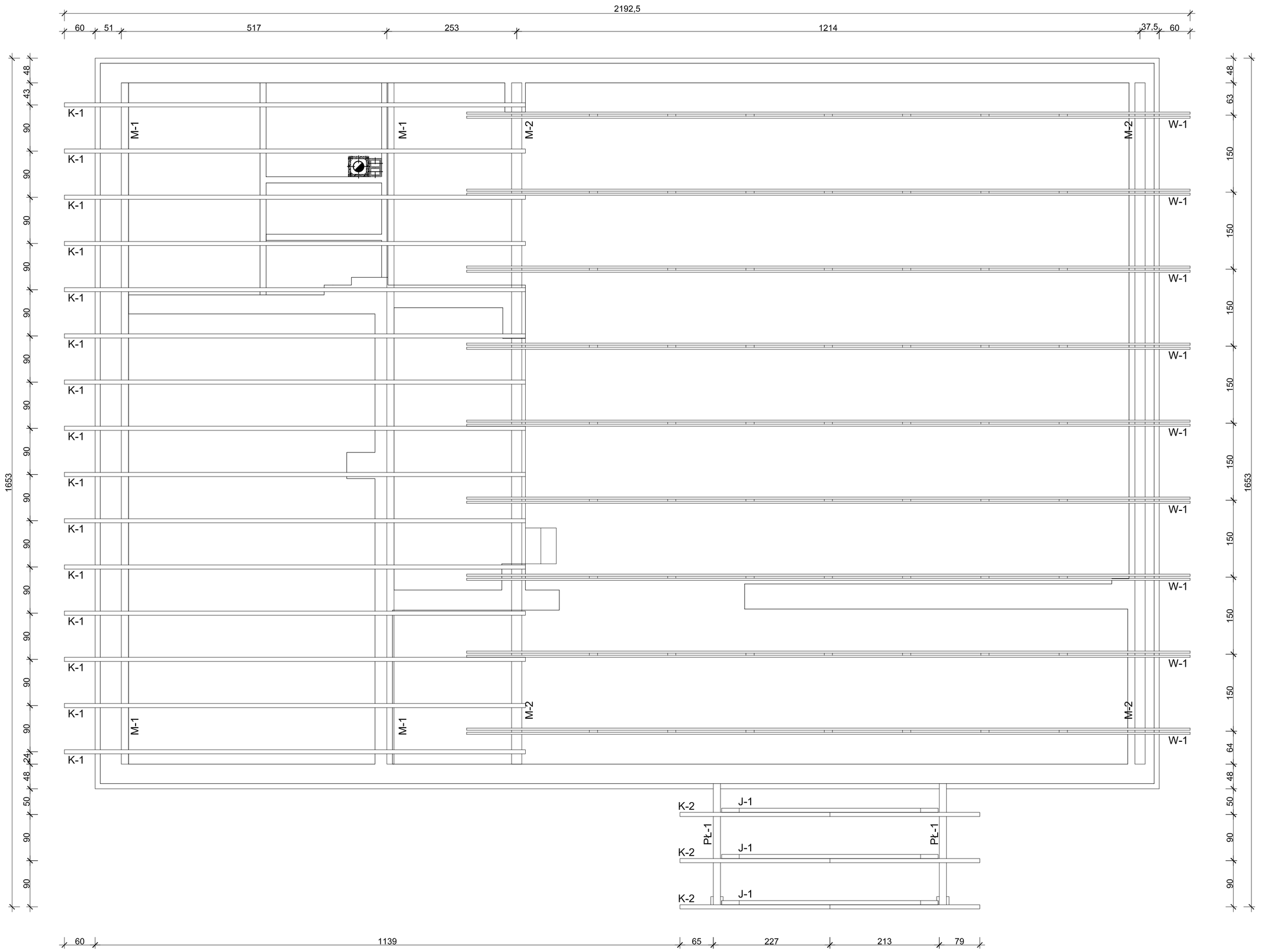

DREWNO KONSTRUKCYJNE C30		
WIĄZAR W-1		
PG	pas górny	2x 5x18
PD	pas dolny	2x 5x18
K	krzyżulec	4x12
S	słupek	4x12
POZOSTAŁE ELEMENTY		
K-1	krokiew	10x18
K-2	krokiew	8x18
J-1	jętka	8x18
M-1	murłata	14x14
M-2	murłata	20x8

PROJEKT BUDOWLANY REMONTU, MODERNIZACJI I WYPOSAŻENIA ŚWIETLICY WIEJSKIEJ, DZ NR. 200/4, 200/2, DŁUTOWO NOWE			
Inwestor GMINA LIDZBARK ul. Sądowa 21 13-230 Lidzbark			
Tytuł rysunku RZUT WIĘŹBY DACHOWEJ		Branża: A	Skala: 1:50
Data: 07.2013	Autor: mgr inż. arch. Henryka Zawadzka UPRAWNIENIA BUDOWLANE: Nr ewid. 1438/50	mgr inż. Mariusz Margalski UPRAWNIENIA BUDOWLANE: Nr ewid. WAM/0031/POOK/12	Rysunek 5